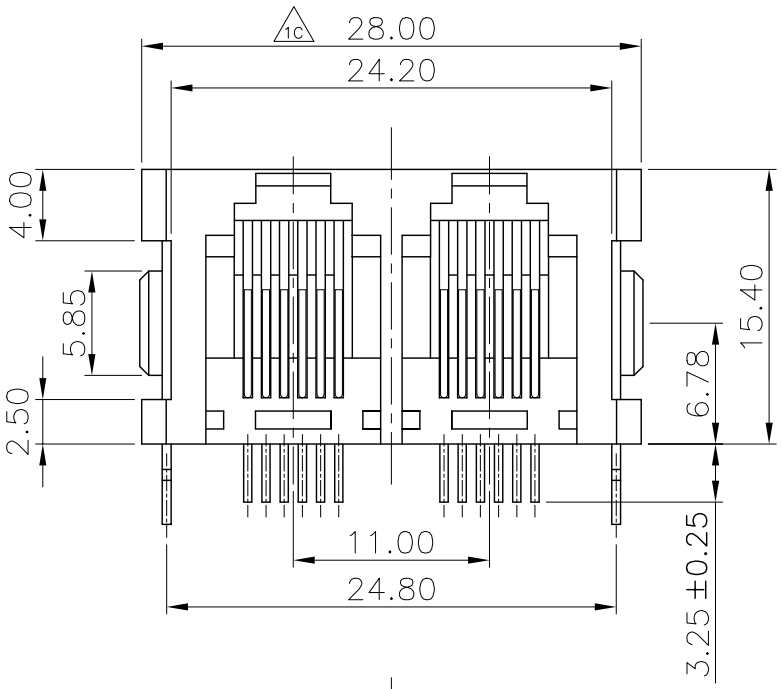

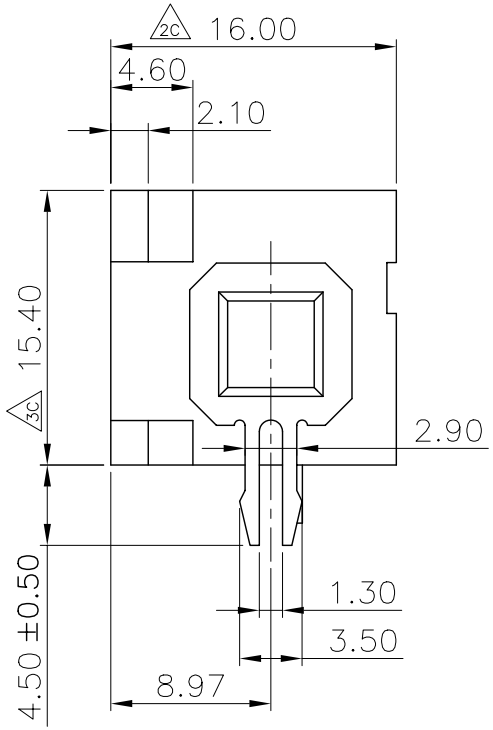

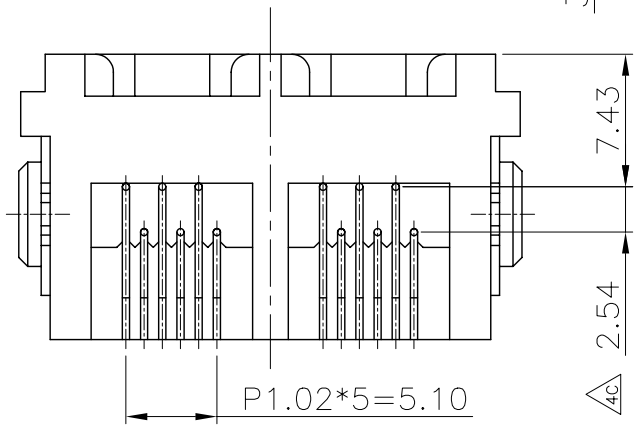

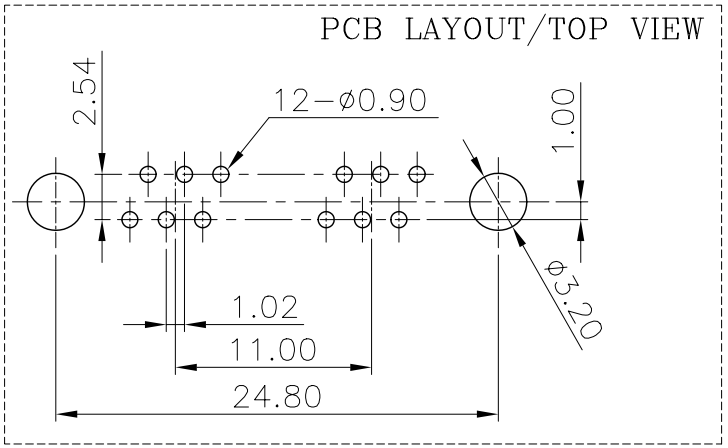

Materials:

Housing: PBT+30% G-F / UL 94V-0 / Color Gray

Contact: 0.45mm Diameter Phosphor Bronze,Gold(6u") Plating Over Nickel

Fixator: 0.5mm Thick Phos-Bronze Plated with Tin / Lead

※ 凡標註 △ 記號者, 為品管檢驗之尺寸

修正 REVISION	日期 DATE

容許公差 TOLERANCE	
.XXXX	±0.005
.XXX	±0.01
.XX	±0.1
.X	±0.2

核准 APPD.

校對 CHKD.

設計 DR. Honda 92-06-24

KINSUN 慶陞

品名 ARTICLE	Multi-Port PCB Jack (6P6C)		
圖號 DWG NO.	3015203602		
單位 UNIT	比例 SCALE	張數 SHEET	版本 REV.
mm	2/1	1/1	A